TAKSTAR® 得胜

MS-L1 | 会议麦克风
Conference Microphone

使用手册 | User Manual

■ 前言

尊敬的用户：

感谢您选购得胜MS-L1会议麦克风，为了您能够更好的了解使用本产品，建议您在使用前仔细阅读本说明书。

若存在有疑问或者您有宝贵的建议，可通过拨打得胜官方服务热线400 6828 333或微信扫描二维码关注得胜官方公众号与我们联系。

■ 产品特性

- 超心型指向性，可有效过滤掉两侧的杂音，收录更加清晰细腻的人声；
- 采用线器前置放大器，用途更广泛；
- 精密电子线路，融合先进音频技术，较低底噪；
- 120°摆转轴灵活调节音头的指向角度和高度；
- 频响特性宽广而平坦，远、近拾音一样雄浑，有力；
- 高密度防风棉，有效过滤风声、喷麦声，阻隔灰尘进入音头；
- 全身铝合金材质，质感加倍；
- 螺旋拉伸调节，只为让您使用方便，演出无忧；
- 金属材质底座，稳定牢固，确保设备安稳不动；
- 线材长，抗拉扯耐用，无损音质传输。

■ 产品配置

整套传声器（包括音头、连接咪管、支架、底座）.....1套

说明书.....1份

合格证.....1份

防风罩.....1个

6.0mm双芯20米连接线.....1条

■ 适用范围

适用于会议、演讲、颁奖典礼、大型演唱等场合

■ 技术参数

- 换能方式：永久极性电容式
- 频率响应 (Hz)：30Hz-16kHz
- 指向性：超心型指向
- 输出阻抗（欧姆）：75Ω
- 灵敏度：-43dB±2dB
- 供电电压 (V)：幻象48V
- 可调节高度：0.1米 - 1.65米
- 话筒重量：10.13KG
- 咪线长度、配置：20米双芯、卡龙母+卡龙公
- 输出：平衡输出
- 底座规格：圆锥形直径240mm，高60mm
- 抗手机、电磁、高频干扰

注：以上数据由得胜实验室测试得到！

■ 功能示意

① 传声器音头：用于拾音，能够有效滤除低频噪音，使得音质更纯净；

② 连接杆：可通过螺旋自由拉伸调节，便于发言者使用；

③ 活动调节夹：与连接杆搭配固定于麦克风支架，位于中枢之间，主要用于灵活调节音头的角度和高度；

④ 支架

⑤ 底座：连接于支架，稳定牢固，有效防止麦克风滑动；

⑥ 支架固定螺母：用于固定支架，防止支架上下滑动。

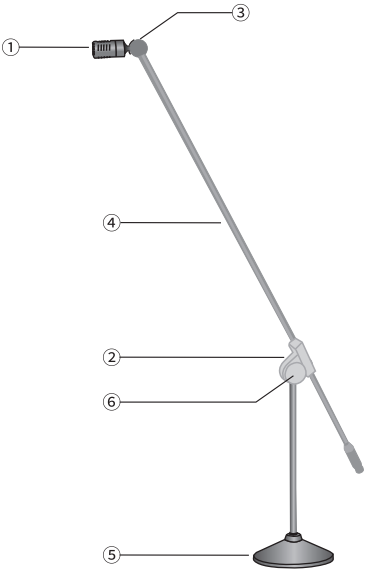

■ 使用说明

1. 首先把支架连接底盘，拧紧支架固定螺母，依次装上连接咪管，调整好麦克风拾音角度，在输出端插入6.0mm双芯20米连接线并连接至功放音响设备输入插孔，如下图所示：

A. 使用带48V幻象电源供电的混音器与会议麦克风的连接示意图：

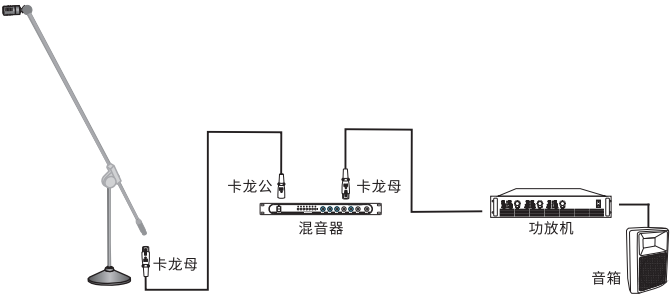

B. 使用带48V幻象电源供电的调音台与会议麦克风的连接示意图：

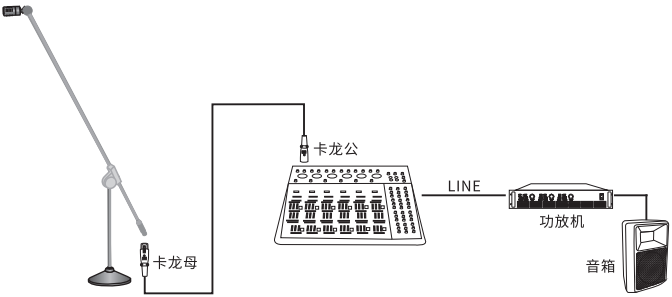

C. 使用幻象电源供电器与会议麦克风的连接示意图：

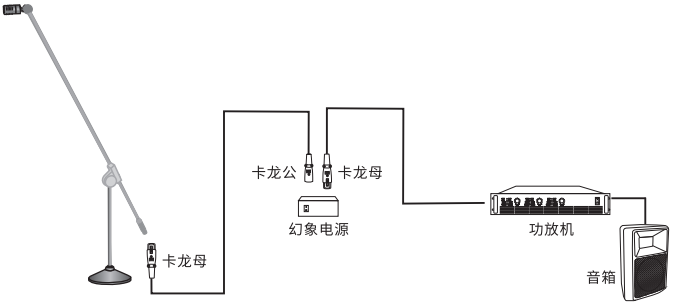

2. 使用时，应将功放音响设备音量旋钮先控制在零位置，然后开启功放音响设备和麦克风的电源开关，慢慢调大功放音响设备音量，直至合适为止。
3. 建议说话距离应与会议麦克风保持在20-50cm左右。

■ 故障排除

会议麦克风没有声音：

1. 检查会议麦克风与功放音响设备是否连接到位，请重新插拔后再试；
2. 检查所连设备是否有提供48V幻象电源功能，且“48V”开关是否拨到“ON”位置；
3. 检查所连的设备麦克风音量是否调得过小，调节之后看是否能恢复正常；
4. 更换连接线材尝试排除是否是线材问题。

■ 安全警示

为避免电击、高温、着火、辐射、爆炸、机械危险以及使用不当等可能造成的人身伤害或财产损失，使用本产品前，请仔细阅读并遵守以下事项：

1. 使用产品时请确认所连设备与本产品功率是否匹配以及合理调整音量大小，不要在超过产品功率及大音量下长时间使用，以免造成产品损伤和听力异常；
2. 使用中若发现有异常（如冒烟、异味等），请立即关闭电源开关并拔掉电源插头，然后将产品送经销商检修；
3. 本产品及附件都应放置在室内干燥通风处，请勿长期存放在潮湿、灰尘多的环境，使用中避免靠近火源、雨淋、进水、过度碰撞、抛掷、振动本机及覆盖通风孔，以免损坏其功能；
4. 若产品需要固定于墙壁或天花板时，请确保固定到位，防止因固定强度不足导致产品发生跌落危险；
5. 使用该产品时需遵守相关安全规定，法律法规明确禁止使用场合请勿使用本机，以免导致意外事故；
6. 请不要自行拆机改装或维修，以防止出现人身伤害，如有问题或服务请联系当地经销商跟进处理。

■ 环保说明

产品中所含有毒有害物质或元素的名称及含量

部件名称 (大体分类)	有毒有害物质或元素					
	铅 (Pb)	汞 (Hg)	镉 (Cd)	六价铬 (CrVl)	多溴联苯 (PBB)	多溴二苯醚 (PBDE)
塑胶部件	○	○	○	○	○	○
五金部件	×	○	○	○	○	○
电路板组件	×	○	○	○	○	○
线缆	×	○	○	○	○	○

本表格依据SJ/T 11364的规定编制。

○: 表示该有害物质在该部件所有均质材料中的含量均在 GB/T 26572规定的限量要求以下。

×: 表示该有害物质至少在该部件的某一均质材料中的含量超出 GB/T 26572规定的限量要求。

此标志为产品的环保使用期限标志，
且此标保使用期限只适用于产品正常工作的温度和湿度等条件。

■ Preface

Dear Customer,

Thank you for purchasing Takstar MS-L1 Conference Microphone. In order to better understand and use the product, please read this manual carefully. If you have any questions or suggestions, please contact our local dealer.

■ Features

- Supercardioid pattern effectively filters out side noise for clear vocal.
- Utilizes line preamplifier for wider application.
- Precision circuit coupled with advanced audio tech for extremely low self-noise.
- 120° rotatable mic and adjustable height.
- Wide, flat frequency response; handles long/short pickup distance with ease
- High-density windscreen effectively prevents wind noise or plosives or dust
- All aluminum alloy construction, double premium.
- Ease of positioning with ergonomic tension knob and clutch.
- Solid, stable metal base.
- Extra-long, pull-resistant cable that transmits audio without loss.

■ Package Contents

Microphone Set (incl. Capsule, Boom, Shaft, Base).....1 set

User Manual .....1 pc

Product Certificate .....1 pc

Windscreen .....1 pc

20m Dual-Core XLR Cable (OD 6.0mm).....1 pc

■ Applications

Suitable for conference, speech, ceremony and large concerts.

■ Specifications

- Transducer: electret condenser
- Frequency Response(Hz): 30Hz-16kHz
- Polar Pattern: supercardioid
- Output Impedance (Ω): 75Ω
- Sensitivity: -43dB±2dB
- Power Supply (V): 48V phantom power
- Adjustable Height: 0.1~1.65m
- Mic Weight: 10.13KG
- Mic Cable Length/Specs: 20m two-conductor XLR Female + Male
- Output: balanced output
- Base Dimensions (mm): cone shape, Diameter 240, Height 60
- Interference Resistance: cell phones, electromagnetics, high frequencies

Note: The above data is measured by Takstar laboratory.

■ Function Descriptions

① Microphone Capsule: records pure audio by effectively filtering out low-frequency noise.

② Boom: height adjustable via boom clutch.

③ Tension Knob: joins the boom with stand shaft, for capsule height and angle adjustment.

④ Shaft

⑤ Base: connects to the shaft; for stabilizing.

⑥ Shaft Fixing Nut: for securing the shaft to the base without wobbling.

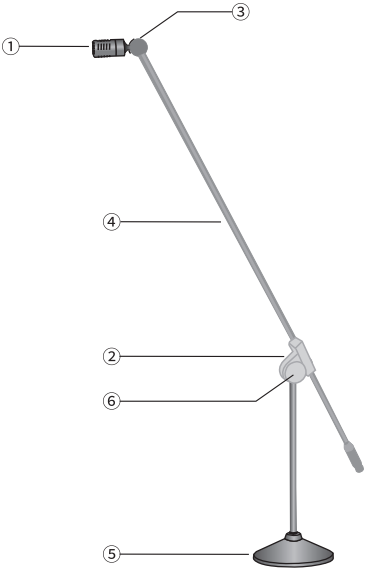

■ Operation Instructions

1. First, connect the shaft to the base, tighten the fixing nut at the bottom, then install the boom arm, adjust the mic angle, and connect the mic output with input socket of the amplifier or audio equipment via the 20m dual-core cable (OD 6.0mm), as shown in the following diagrams:

A. Connect to a track mixer with a 48V phantom power supply:

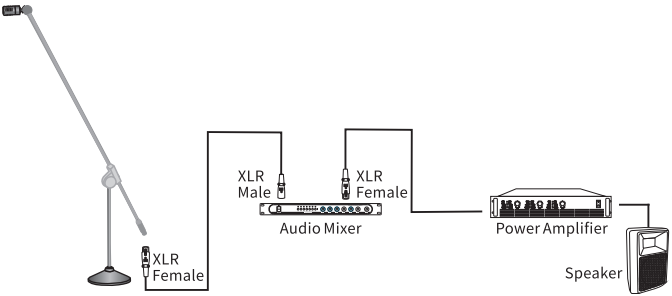

B. Connect to a mixer with a 48V phantom power supply:

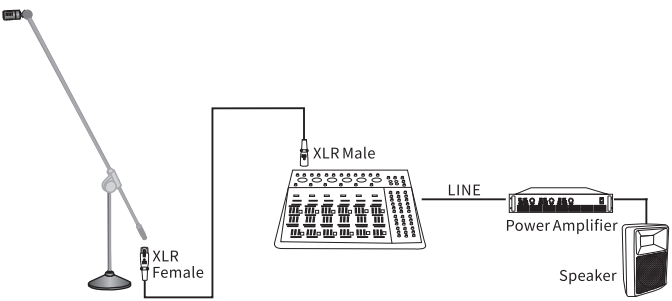

C. Connect to a phantom power supply directly:

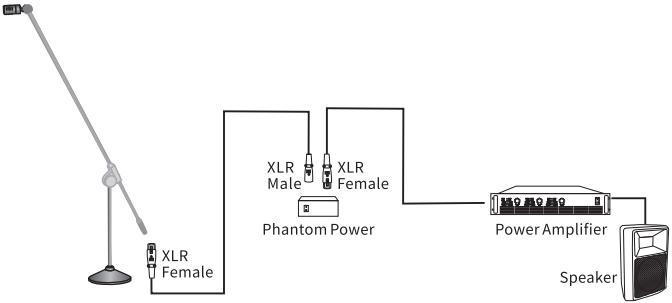

2. Turn the volume of the amplifier and other audio equipment to zero before turning them and the mic on; then gradually increase their volume to an appropriate level.
3. Recommended distance from the mic is about 20-50cm when speaking.

■ Troubleshooting

No sound from the conference mic:
1. Check whether the conference mic is properly connected to the amplifier and audio equipment; please re-plug and retry.
2. Check whether the connected equipment provides 48V phantom power, and whether the 48V switch is set to "ON".
3. Check whether the mic volume of the connected equipment is set too low; adjust and see if it becomes normal.
4. Replace the connection cable to rule out cable problem.

■ Safety Instructions

To avoid electric shock, overheat, fire, radiation, explosion, mechanical risk and injury or property loss due to improper use, please read and observe the following items before use:

1. Please check if the power of the connected equipment matches with that of this product before operation. Adjust the volume to proper level during operation. Do not operate at over-power or high-volume level for extended time to avoid product malfunction or hearing impairment.
2. If there is any abnormality during use (e.g., smoke, strange odor), please kill the power switch and unplug from power source, then send the product to the local dealer for repair.
3. Keep this product and its accessories in a dry and ventilated area. Do not store in a humid or dusty area for extended time. Keep away from fire, rain, liquid intrusion, bumping, throwing, vibrating, or from blocking any ventilation openings, to prevent malfunction.
4. The product must, when installed on walls or ceilings, be fixed firmly in place at adequate strength to prevent from falling.
5. Please abide by safety rules during operation. Do not use the product in places prohibited by laws or regulations to avoid accident.

注意事项：

1. 本单为保修凭证，请用户妥善保管，如有遗失，恕不保修或退换。
2. 保修期限制：购买之日起十二个月内。
3. 除了不可抗力事件损坏外，由本公司负责，免费维修。
4. 如属保管不善或使用不当造成的损坏，维修点将酌情收费。
5. 擅自拆卸维修者，不予保修。
6. 以上保修条款仅限于中国市场适用（不包含港澳台地区）。

产品服务保证书

姓名：_____ 电话：_____ 地址：_____

商品：_____ 型号：_____ 购买日期：_____ 年___月___日

维修记录栏（由维修员填写）	维修员签名	日期

◆广东得胜电子有限公司 ◆电话：400-6828-333 ◆地址：广东省惠州市博罗县龙溪街道富康一路2号

扫一扫，了解更多产品
Scan for more
product information

广东省电声工程技术研究开发中心
广 东 得 胜 电 子 有 限 公 司 制 造
地址：广东省惠州市博罗县龙溪街道富康一路2号
服务热线：400 6828 333　传真：0752 6383950
邮箱：xs@takstar.com
网址：www.takstar.com

Guangdong Takstar Electronic Co., Ltd.
Address: No. 2 Fu Kang YiRd., Longxi Boluo
Huizhou, Guangdong 516121 China
Tel: 86 752 6383644　Fax: 86 752 6383952
Email: sales@takstar.com
Website: www.takstar.com